版 次	标记	日期	设变描述	备 注
A				

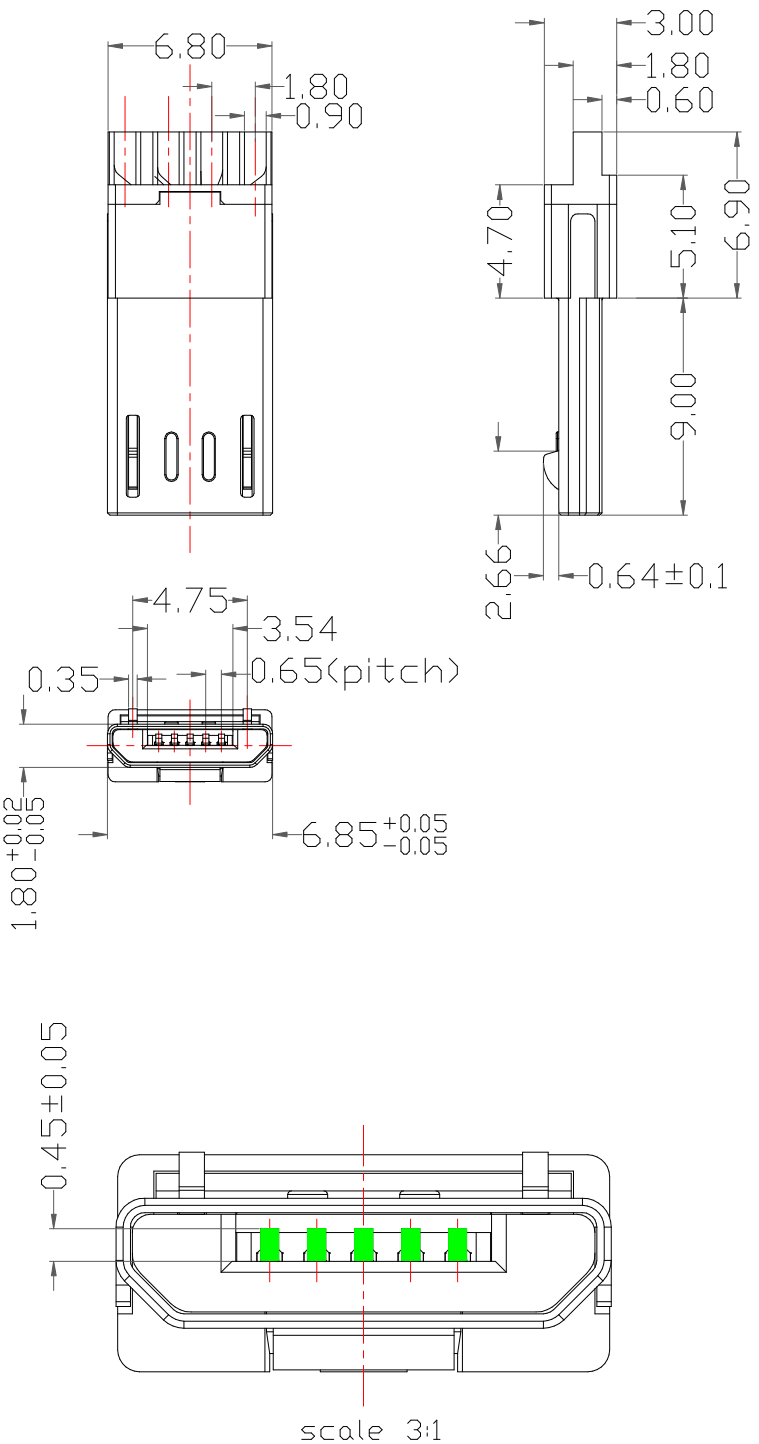

MICRO-USB-5PIN SOLDER TAIL
焊线式

特性：Specifications

电器 Electrical:

接触阻抗：Contact Resistance
30milliohms MAX

耐电压：Dielectric Withstanding Voltage
50V AC AT sea LevoL

绝缘阻抗：Insulation Resistance:
100MEGA ohms MIN

材料：Matorial:

塑胶：Housing:Hing Temperature Thermoplastics,
LCP EI30

端子：Contact:Copper Alloy 磷铜

外壳：shell: Fe or SUS304

电镀：Finish:

端子：Contact: Piated Gold in Mating Area;
Tin/Lead On Solder Talls
接触点镀金1u"，脚镀锡铅

外壳：Shell:
Tin/Lead Piating 镀镍

Ordering Informating

深圳市虹康科技有限公司

第三角投影	图 纸 类 型	图纸名称:
	成品图	Micro 5P 前五后四一排式加长9mm

未注线性公差：未注角度公差：

X.X=±0.2 X=±1°
X.XX=±0.15 X.X=±0.5°
X.XXX=±0.1 X.XX=±0.1°

1:切勿直接量度图纸取数.
2:如有任何疑点请即查询.
3:除非另行注明,否则所有尺寸以 mm计.
4:未注尺寸公差如左所示.

设计	蔡林野	2012.08.16	产品名称		产品编号	SHK-20243
审核			模具名称		模具编号	
批准			材质: /	缩水: 仅供参考	版号: A/0	页数: 第 1 页 共 1 页